Installatiehandleiding OSID

Deze verkorte handleiding geeft de belangrijkste stappen weer voor het installeren van OSID. Voor meer gedetailleerde informatie wordt verwezen naar de bijgeleverde Engelstalige Product Guide.

1 Verwijder voorkant

Gebruik een platte schroevendraaier om de voorzijde van de behuizing (C) van de zender(s) en ontvanger te verwijderen. De schroevendraaier wordt daarvoor geplaatst in de uitsparing aan de zijkant (B).

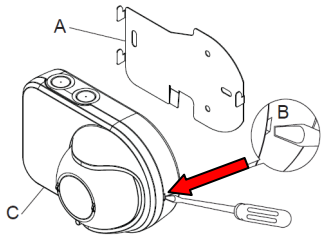

2 Montage met montageplaat

Monteer de montageplaat op het bevestigingsoppervlak met behulp van de juiste bevestigingsmaterialen. Hiervoor kunnen de twee langwerpige uitsparingen gebruikt worden (A).

Plaats vervolgens de zender of ontvanger met de achterzijde op de montageplaat (B). Denk er hierbij om dat de brede kabel aan de achterzijde van de ontvanger niet klem komt te zitten tussen montageplaat en behuizing.
Let op: Zonlicht mag niet recht op de ontvanger schijnen.

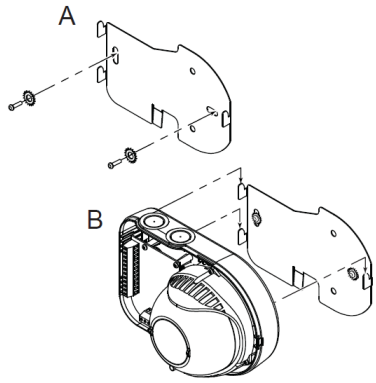

3 Montage zonder montageplaat

Het is ook mogelijk de zender of ontvanger rechtstreeks op het bevestigingsoppervlak te monteren. Gebruik hiervoor de drie bevestigingsgaten (A) en de juiste bevestigingsmiddelen (B).

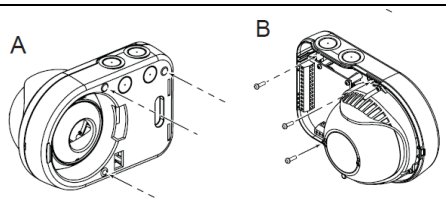

4 Instellingen via DIP schakelaars

De instellingen van OSID worden gedaan met behulp van DIP schakelaars op de ontvanger. De mogelijke instellingen staan in onderstaand overzicht.

A (1 en 2) Alarm-drempel	10	Hoge gevoeligheid	**C (6)** Automa-tische reset alarm	0	Automatische reset aan
	01	Gemiddelde gevoeligheid		1	Automatische reset uit (externe reset nodig)
	11	Lage gevoeligheid	**D (7)** Stof-herkenning	0	Uitgeschakeld
B (3-4-5) Aantal zenders	100	1 zender		1	Ingeschakeld (aanbevolen)
	010	2 zenders			
	110	3 zenders	**E - F (8-9-10)** Niet gebruikt	000	Niet gebruikt, altijd 000 instellen
	001	4 zenders			
	101	5 zenders			
	011	6 zenders			
	111	7 zenders			

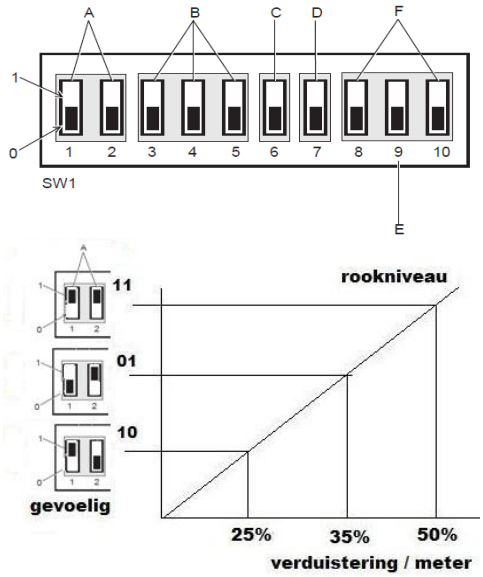

Tel: 0566-623920, email: info@aerocheck.eu

5 Bekabeling aansluiten

Voor ontvangers:

1. Alarm- en storingsrelais, eventueel verbonden naar volgende ontvanger (A). De aanduidingen op de print NO en NC zijn in spanningsloze toestand.
2. Externe voeding, eventueel verbonden naar volgende ontvanger (A).
3. Optioneel: indicator (B), voeding verwarming (C) en externe reset (D).
4. Plaats voorzijde van behuizing terug.

Voor bekabelde (niet-batterij) zender(s):

1. Externe voeding, eventueel verbonden naar volgende zender (E).
2. Plaats voorzijde van behuizing terug.

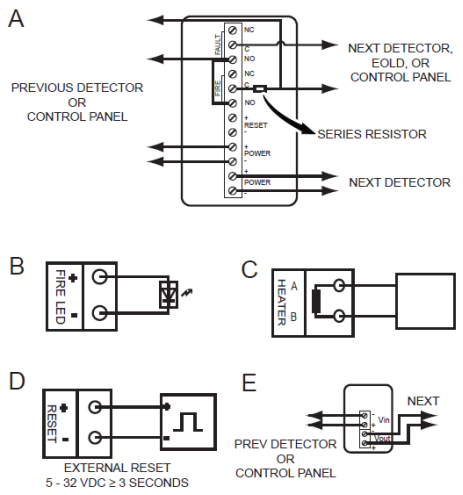

6 Uitlijnen van zender(s) en ontvanger

Gebruik voor het uitlijnen het laser-uitlijngereedschap van de OSID installatiekit (OSID-INST). Het gereedschap wordt in opening B gestoken. Daarmee kan de lens (A) gericht worden.
Voor zenders: richt de lens op de bijbehorende ontvanger.
Voor ontvanger met 1 zender: richt de lens op de zender.
Voor ontvanger met meerdere zenders: richt de lens in het middelpunt tussen alle zenders.
De benodigde nauwkeurigheid van het uitlijnen wordt weergeven in afbeelding C.
Door het gereedschap een kwartslag te draaien wordt de lens vast gezet en de (batterij-)zender wordt dan geactiveerd.
Voor grote afstanden kan de laser verduidelijkt worden door het gebruik van de reflector in de OSID installatiekit.

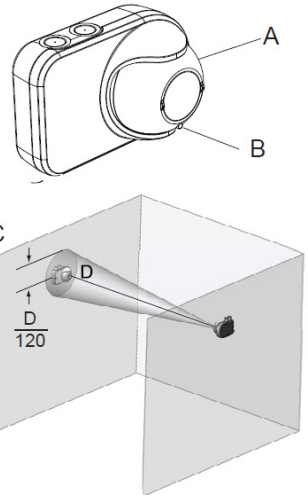

7 Training modus

Activeer eerst de spanning op de bedraade zender(s) (indien van toepassing) en vervolgens op de ontvanger. De ontvanger zal nu een training doorlopen om de zender(s) te vinden. Gedurende de training zal de storings-led knipperen. Als de training is geslaagd (maximaal 10 minuten, afhankelijk van aantal zenders en omgeving), zal de storings-led groen knipperen en is het systeem operationeel.

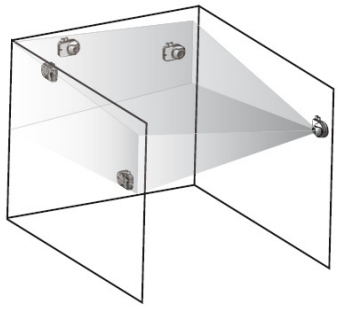

8 Testen

Gebruik het rookfilter uit de installatiekit voor het simuleren van een alarm door het (rode) filter voor **de zender** te houden.
Een storing kan gesimuleerd worden door de doos van de installatiekit voor **de zender** te houden.
Nadat het filter of de doos verwijderd wordt, heeft het systeem ca. 30 seconden nodig om weer in rust te komen.